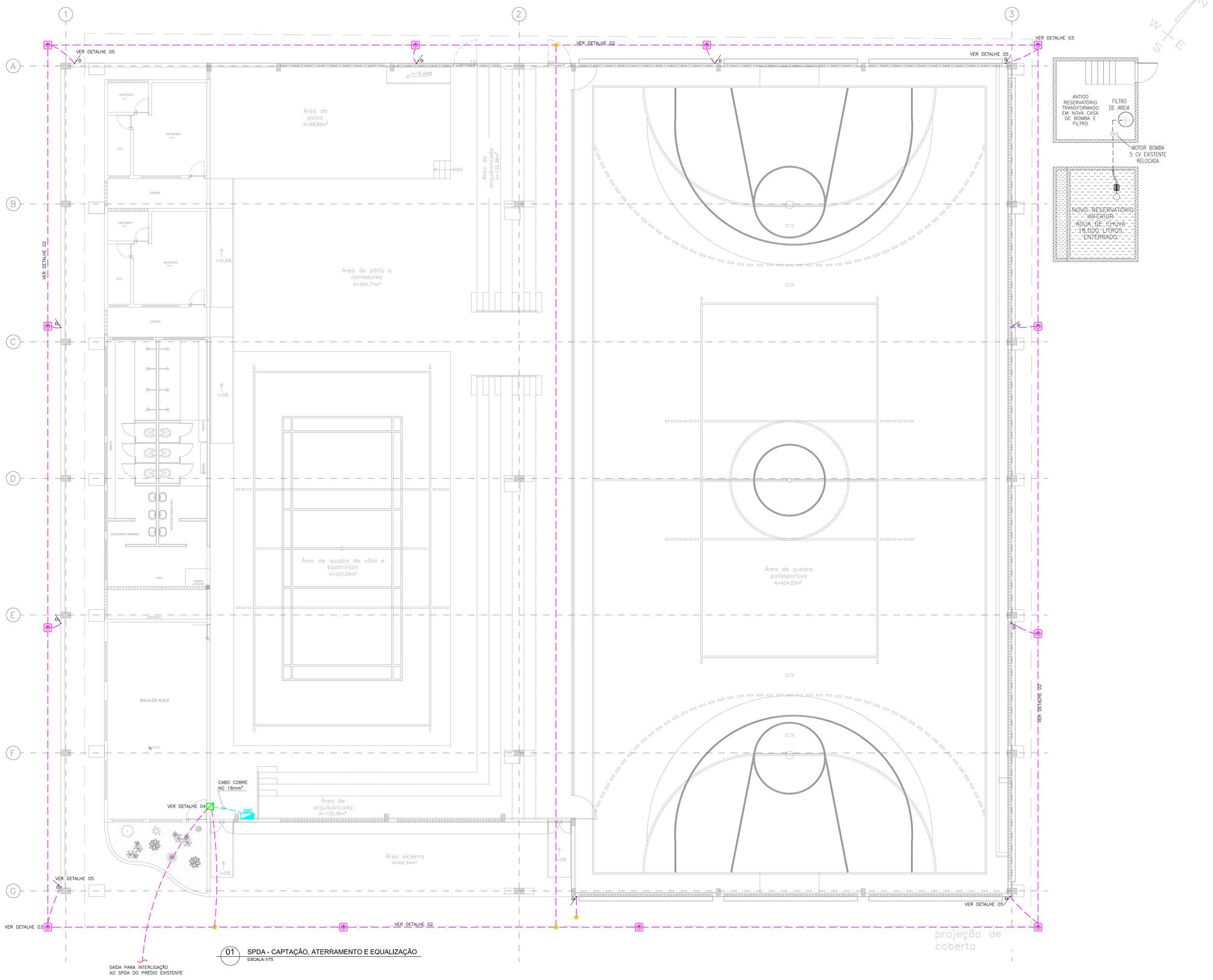

01 SPDA - CAPTAÇÃO, ATERRAMENTO E EQUALIZAÇÃO
ESCALA:1/75

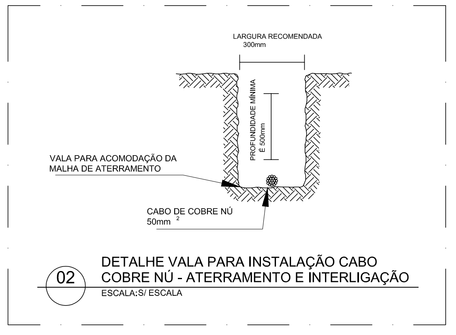

02 DETALHE VALA PARA INSTALAÇÃO CABO COBRE NÚ - ATERRAMENTO E INTERLIGAÇÃO
ESCALA:S/ ESCALA

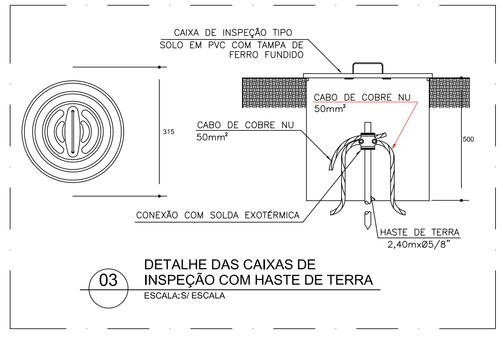

03 DETALHE DAS CAIXAS DE INSPEÇÃO COM HASTE DE TERRA
ESCALA:S/ ESCALA

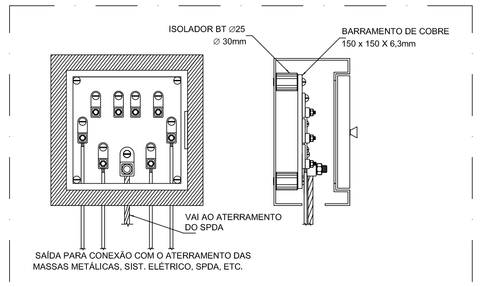

04 DETALHE DE INTERLIGAÇÃO DA CAIXA DE EQUALIZAÇÃO
ESCALA:S/ ESCALA

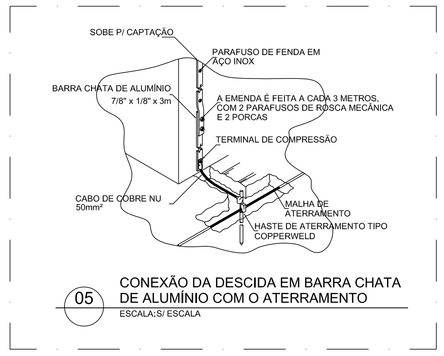

05 CONEXÃO DA DESCIDA EM BARRA CHATA DE ALUMÍNIO COM O ATERRAMENTO
ESCALA:S/ ESCALA

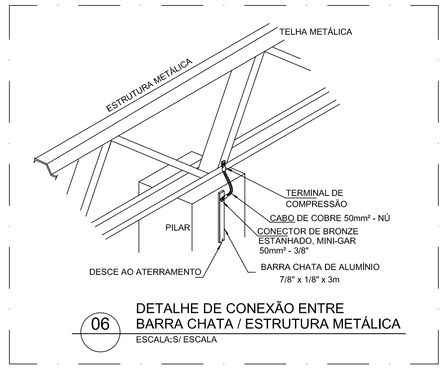

06 DETALHE DE CONEXÃO ENTRE BARRA CHATA / ESTRUTURA METÁLICA
ESCALA:S/ ESCALA

LEGENDA DE SPDA

1		CAIXA DE INSPEÇÃO PARA SOLO EM PVC (COM HASTE DE TERRA) E TAMPA DE FERRO FUNDIDO. VER DETALHE 03.
2		CABO DE COBRE NÚ 50mm² EMBUTIDO NO SOLO. VER DETALHE 02.
3		CAIXA PARA EQUALIZAÇÃO DE POTENCIAIS, EMBUTIDA NA PAREDE DE ALVENARIA A 0,30m DO PISO, DIMENSÃO 20x20x12cm. VER DETALHE 04
4		CONEXÃO ENTRE CABO/CABO – USAR SOLDA EXOTÉRMICA OU TERMINAL APROPRIADO.
5	/D	INDICAÇÃO DAS DESCIDAS COM BARRA CHATA QUE VEM DA CAPTAÇÃO (NA COBERTURA).
6		ELETRODUTO PVC RÍGIDO EMBUTIDO NA PAREDE DE ALVENARIA OU PISO = ⌀3/4".

NOTAS

1 – A CAPTAÇÃO SERÁ NATURAL, FEITA ATRAVÉS DA COBERTURA METÁLICA DA EDIFICAÇÃO (VER DETALHE 06).

2 – O ATERRAMENTO DESTE SISTEMA CONSISTE NA COLOCAÇÃO DE UMA MALHA DE TERRA, COM CABOS DE COBRE NU DE 50mm² E HASTES DE TERRA (VER DETALHES 02 E 03).

3 – AS DESCIDAS ENTRE A CAPTAÇÃO E O ATERRAMENTO, SERÃO FEITAS COM BARRA CHATA APARENTE PELA PARTE EXTERNA DA EDIFICAÇÃO ATÉ ALCANÇAR A MALHA DE ATERRAMENTO (VER DETALHES 05 E 06).

4 – FOI PROJETADA UMA CAIXA DE EQUALIZAÇÃO DE MODO A EQUALIZAR OS POTENCIAIS DO SISTEMA ELÉTRICO E MASSAS METÁLICAS CONSIDERÁVEIS (VER DETALHE 04).

5 – NÃO É FUNÇÃO DO SPDA A PROTEÇÃO DE EQUIPAMENTOS ELETRÔNICOS. ESTA FUNÇÃO É FEITA PELOS SUPRESSORES DE SURTOS INDIVIDUAIS (PROTETORES DE LINHA).

6 – O SISTEMA DEVERÁ TER UMA MANUTENÇÃO PREVENTIVA ANUAL E SEMPRE QUE ATINGIDO POR ALGUMA DESCARGA ATMOSFÉRICA, A FIM DE VERIFICAR EVENTUAIS IRREGULARIDADES E GARANTIR A EFICIÊNCIA DO SPDA.

7 – ESTE PROJETO NÃO PODERÁ SOFRER MODIFICAÇÕES SEM PRÉVIA AUTORIZAÇÃO DO PROJETISTA.

RESPONSÁVEL PELO PROJETO _____
ENG°. ROBERTO J. TRIGO BOENTE - CREA n° 22.997-D/BA

APROVAÇÃO DO CAMPUS _____

RESPONSÁVEL PELA OBRA _____

REVISÃO	DESCRITIVO	DATA	RESPONSÁVEL
01	DESLOCAMENTO CAIXAS - COMPATIBILIZAÇÃO FUNDAÇÃO EXISTENTE	11/07/2016	GBM

DADOS DO PROJETO:
ÁREA DE REFORMA: _____ 1920.90m²

ENTIDADE:
INSTITUTO FEDERAL DE EDUCAÇÃO, CIÊNCIA E TECNOLOGIA ALAGOAS
RUA ODILON VASCONCELOS, 103. JATIÚCA - MACEIÓ-ALAGOAS. CEP:57036-660, FONE (DIEX): (82) 3194-1159.

PRDI PRO-REITORIA DE DESENVOLVIMENTO INSTITUCIONAL	PROJETO: PROJETO DE REFORMA DO ESPAÇO MULTIEVENTOS DO CAMPUS MACEIÓ		
DIEX DIREÇÃO DE INFRAESTRUTURA E EXPANSÃO	CONTEM CAPTAÇÃO, ATERRAMENTO E EQUALIZAÇÃO		FOLHA
ENDEREÇO DA OBRA: RUA MIZAEL DOMINGUES, n°75 CENTRO - MACEIÓ-AL.	DATA: JUL/2016	TIPO DE DESENHO:	01/01
PROJETISTA/ DESENHISTA: GBM	ESCALA 1/75	SPDA	

Formato A0 (1189x841mm)