Quadro de fundações				
Referências	Dimensões (cm)	Altura (cm)	Armadura inf. X	Armadura inf. Y
P1 e P3	100x100	30 / 20	7Ø8 CA-50-B c/ 17	7Ø8 CA-50-B c/ 17
P2, P4, P5, P6, P7, P8, P9 e P10	90x90	30 / 20	6Ø8 CA-50-B c/ 17	6Ø8 CA-50-B c/ 17

Fundação
Detalhamento fundação
Concreto: C30, em geral
Escala: 1:50

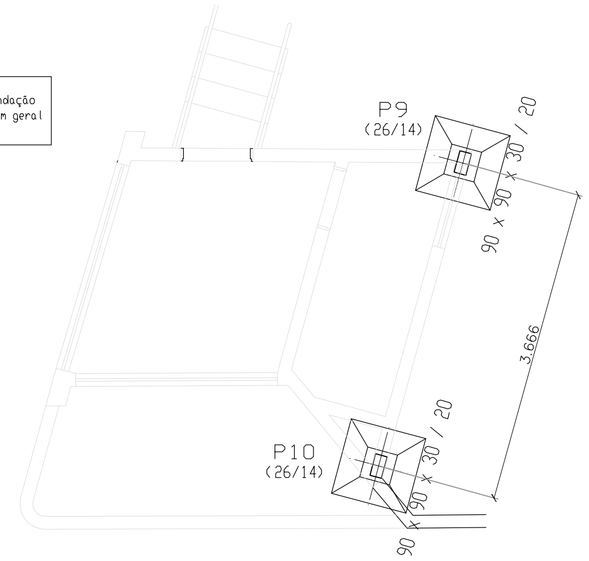

GUARITA ENTRADA ALUNOS

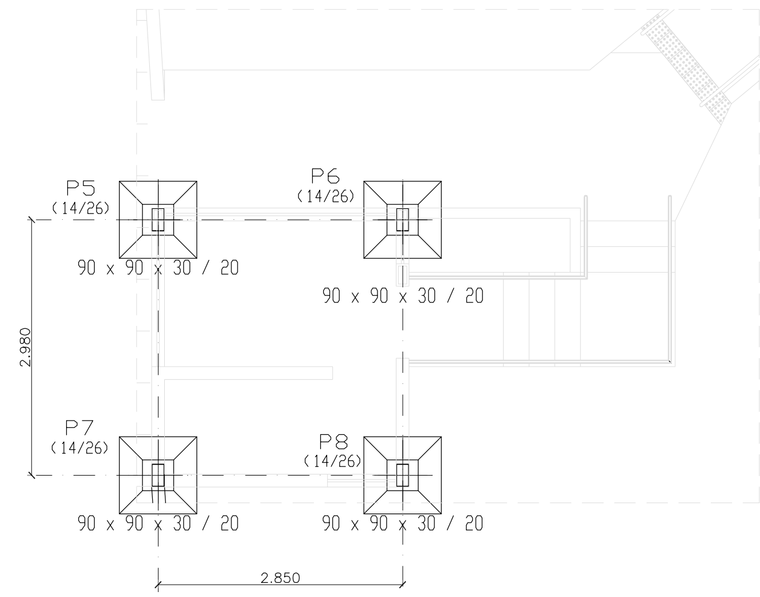

GUARITA SAIDA CARROS

P1 e P3

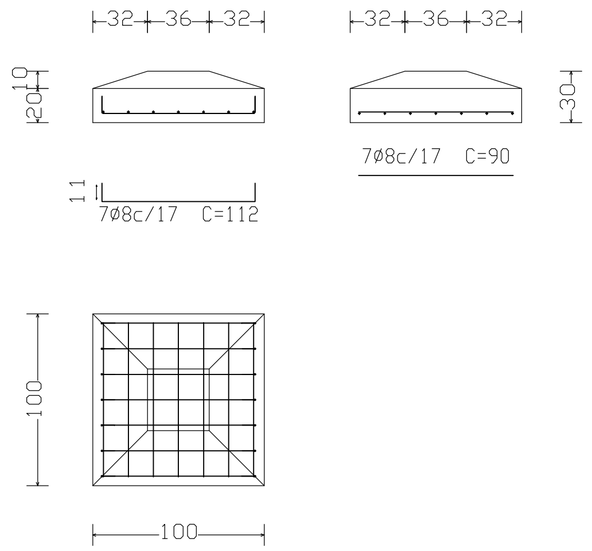

P2, P4, P5, P6, P7, P8, P9 e P10

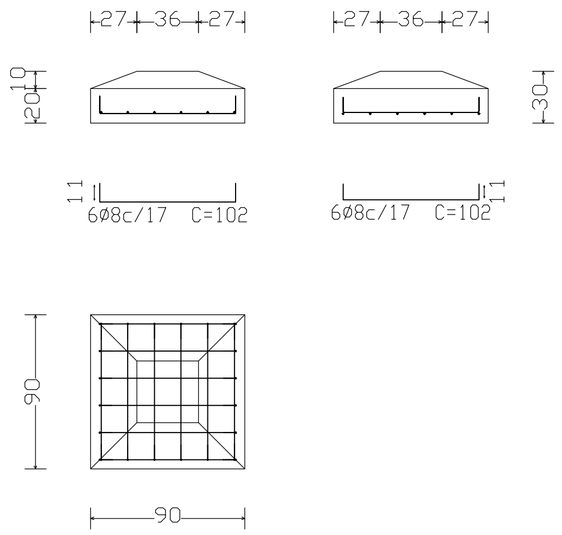

LOCAÇÃO SAPATAS
Escala : 1:50
Concreto: C30, em geral

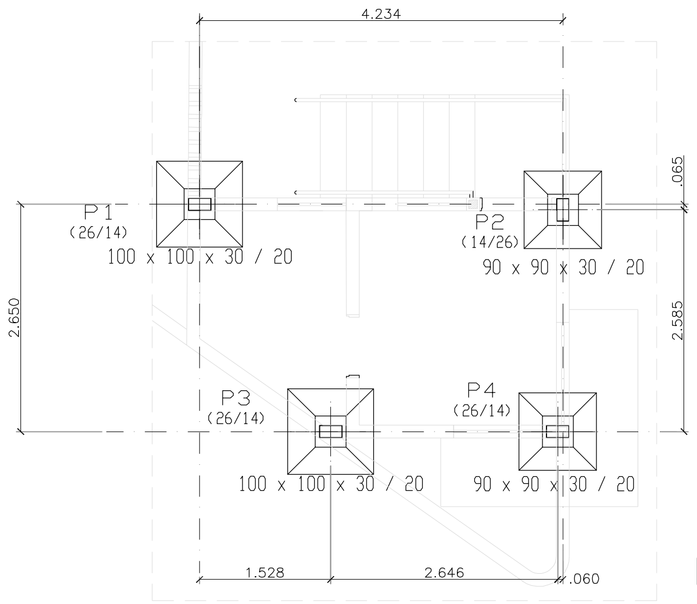

GUARITA ENTRADA CAMINHÕES

Resumo Aço Fundação Detalhamento fundação	Comp. total (m)	Peso (kg)
CA-50-B Ø8	126.2	51

OBSERVAÇÕES IMPORTANTES:

TAXA DO TERRENO ADOTADA: 0,80kg/cm2;
O FUNDO DAS VALAS DEVEM SER COMPACTADOS;
UTILIZAR CONCRETO MAGRO NO FUNDO DA VALA (VER DETALHE);
SEM DADOS DO LEVANTAMENTO PLANIALTIMÉTRICO DO TERRENO OS NÍVEIS PODEM SOFRER ALTERAÇÕES;
NÍVEL DE REFERÊNCIA: NÍVEL MAIS BAIXO DO TERRENO = +0.00m .
TODAS AS COTAS DEVERÃO SER CONFERIDAS NO LOCAL
UTILIZAR IMPERMEABILIZANTE DO TIPO HIDROFUGO NA ARGAMASSA DO EMBASAMENTO E NO CONCRETO DA LAJE DE IMPERMEABILIZAÇÃO, SAPATA E CINTA. UTILIZAR EMULSÃO ASFÁTICA REVESTINDO EMBASAMENTO.

AÇO: CA 50

Ver Norma para cura do concreto
Ver Norma para desforma das peças

DETALHE A
ESCALA LIVRE

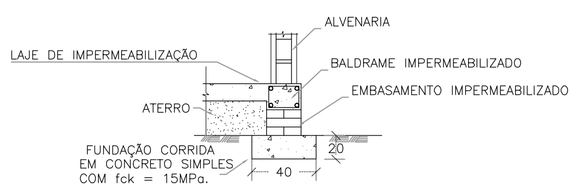

PILAR QUE NASCE
PILAR QUE CONTINUA
PILAR QUE MORRE

SAPATA NIVEL TERREO
ASSENTAR EM -1.20m
REFERENCIA: NIVEL MAIS BAIXO DO TERRENO = +0.00m

ESQUEMA GERAL DO ARRANQUE DOS PILARES
OBS: EM CADA SAPATA COLOCAR O ARRANQUE REFERENTE. VER DETALHE DO PILAR.
DETALHE B – SAPATA ISOLADA
ESCALA LIVRE

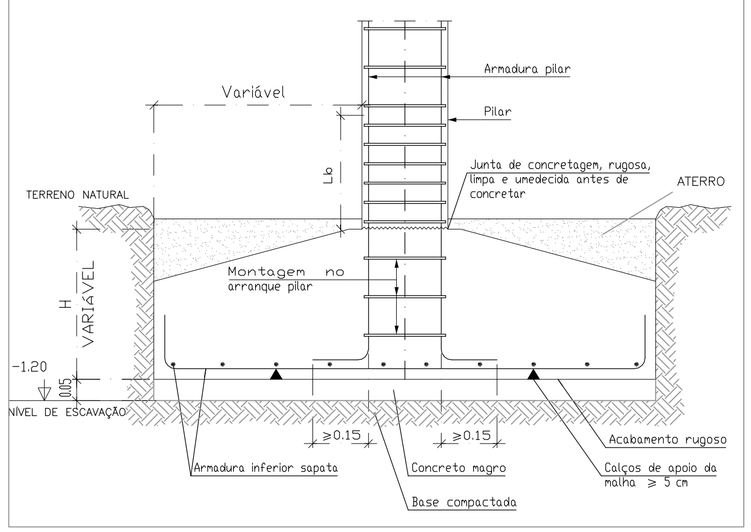

- CONFERIR MEDIDAS NO LOCAL

RESPONSÁVEL PELO PROJETO _____

APROVAÇÃO DO CAMPUS _____

RESPONSÁVEL PELA OBRA _____

REVISÃO	DESCRITIVO	DATA	RESPONSÁVEL
00	EMISSÃO INICIAL	11/11/15	Edja

DADOS DO PROJETO:
ÁREA DE REFORMA: _____ XXX m²

ENTIDADE:
INSTITUTO FEDERAL DE EDUCAÇÃO, CIÊNCIA E TECNOLOGIA
ALAGOAS
RUA GOILON VASCONCELOS, 103. JATIÚCA - MACEIÓ-ALAGOAS. CEP:57036-660. FONE (PO): (82) 3194-1159

PRDI PRO-REITORIA DE DESENVOLVIMENTO INSTITUCIONAL	PROJETO: PROJETO GUARITAS CAMPUS MACEIÓ - IFAL		
DIEX DIRETORIA DE INFRAESTRUTURA E EXPANSÃO/ COORDENAÇÃO DE PROJETOS	CONTÉM: LOCAÇÃO E DETALHAMENTO DA FUNDAÇÃO GUARITAS		FOLHA 01/05
ENDEREÇO DA OBRA: IFAL - CAMPUS MACEIÓ	DATA: NOV/2015	TIPO DE DESENHO: FUNDAÇÃO	
PROJETISTA/ DESENHISTA: ENG. EDJA LAURINDO	ESCALA: INDICADA		

Formato (841x594mm)

PRODUCED BY AN AUTODESK EDUCATIONAL PRODUCT