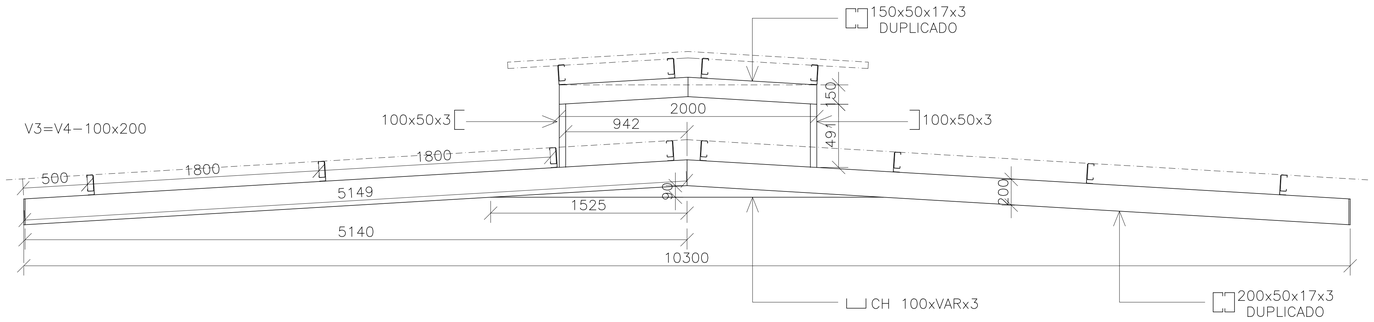

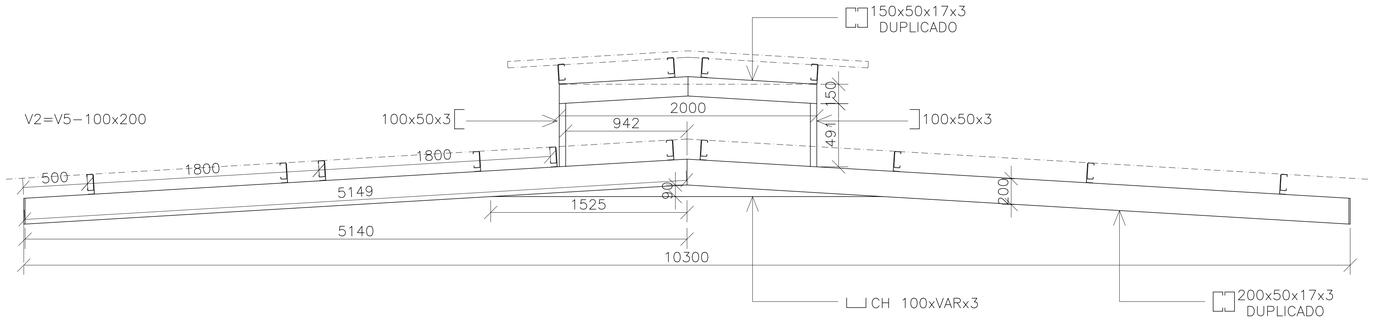

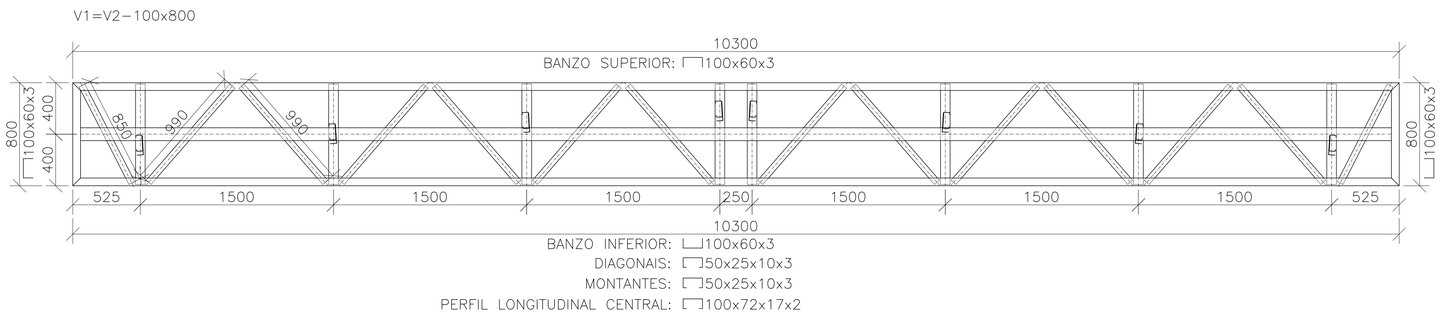

CORTES DAS TER¢AS DO LANTERNIN DA VIVąNCIA
Escala 1:20

NOTAS

1– PARA TODAS AS PEÇAS DE AÇO DEVERÁ SER UTLIZADO BASE ("PRIMER") CROMATO DE ZINCO
2– VERIFICAR A UTILIZAÇÃO ADEQUADA DOS ELETRODOS PARA O TIPO DE AÇO UTILIZADO
3– TODOS OS PARAFUSOS DEVERÃO SER DO TIPO ASTM A–307
4– TODAS AS LIGAÇÕES COM PARAFUSOS DEVERÃO SER ACOMPANHADAS DE ARRUELAS NAS DUAS EXTREMIDADES

FNDE Fundo Nacional de Desenvolvimento da Educação

Minist®rio da Educa-«o

INSTITUTO FEDERAL DE EDUCAÇÃO, CIÊNCIA E TECNOLOGIA
ALAGOAS

ENDERE¢O: RESIDENCIAL HÉLIO JATOBÁ III

MUNIC®IO - UF: Se©O MIGUEL DOS CAMPOS - AL

PROPRIETÁRIO: INSTITUTO FEDERAL DE ALAGOAS

AUTORES DO PROJETO : GERSON MELO DE ALMEIDA - CREA -CE:10.282-D

RESPONSÁVEL TÉCNICO:

RESP. TÉCNICO CREA

CREA

RA

PROJETO EXECUTIVO

CÁLCULO ESTRUTURAL

PROJETO 04.01

COORDENA¢ÃO
CGEST - Coordena-«o Geral de Infra-estrutura/ FNDE

DESCRI¢ÃO:
ESTRUTURA METÁLICA
VIVąNCIA E COZINHA

EM

ÁREA DO TERRENO: 5,071 ha

ÁREA CONSTRUÍDA: 5.577,39m|

REVISÃO
R-01 DER - CE
R-02
R-03

ESCALA INDICADA

DATA EMISSÃO SETEMBRO/ 2011

DESENHO GERSON

PRANCHA 2/2