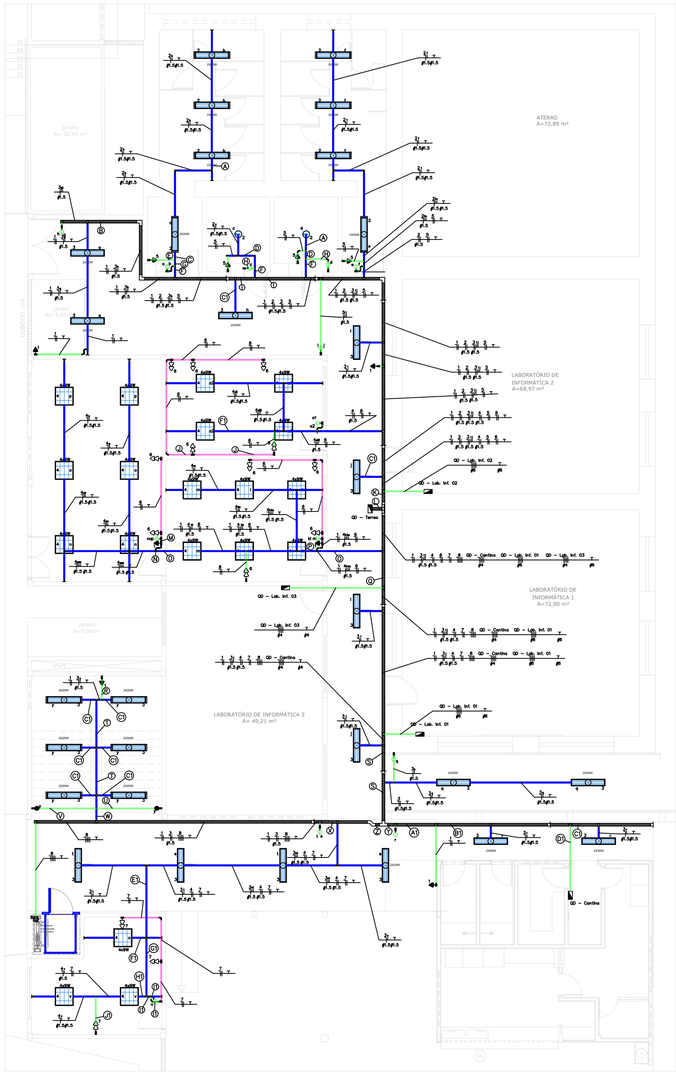

PLANTA BAIXA - PRÉDIO PRINCIPAL - ILUM. E TOMADAS
escala ——————————— 1/50

LEGENDA:

- Luminária sobe sobrepor p/lamp. led tubular 2x20W(1800lm)
- Luminária de embutir com aletas para lâmpada Led de 41X28W
- Luminária para 1 Lâmpada LED
- Conduleta C com Tomada Dupla Baixa 3/4"
- Conduleta E com Tomada – Dupla Baixa 3/4"
- Conduleta E com Tomada Alta 2,10m
- Conduleta E com Tomada Baixa Dupla L 3/4"
- Conduleta E com Tomada Baixa L 3/4"
- Conduleta E com Tomada Dupla Baixa R 3/4"
- Conduleta E com Tomada Média L 3/4"
- Conduleta E com Tomada Média R 3/4"
- Conduleta LL com Tomada Dupla Baixa 3/4"
- Conduleta LR com Tomada Dupla Baixa 3/4"
- Tomada 110cm
- Tomada 300cm
- Conduleta LL – 3/4" – no teto
- Conduleta T 3/4" – Teto
- Saída eletrocalha de 100 para eletroduto de 3/4"
- Saída eletrocalha de 100 para perfilado 38x38
- Interruptor de duas seções
- Interruptor de três seções
- Interruptor simples
- Conduleta C 3/4"
- Conduleta E 3/4"
- Conduleta LR 3/4"
- Cotovelo "V" 100x75mm
- Cotovelo "V" perfurado 100x75mm
- Curva 90° Raio Curto Eletroduto Roscável – 3/4"
- Desvio à direita 45 "C" 100x75mm
- Junção "L" 38x38mm
- Junção "Y" 38x38mm
- Junção "Y" 38x38mm
- Junção "X" 38x38mm
- Junção "X" 38x38mm
- Junção Externa 38x38mm
- Luva de Acoplamento 100x75mm
- Luva Eletroduto Roscável – 3/4"
- Saída Lateral 3/4" 38x38mm
- Sapata
- Tê Horizontal 90 "U" perfurado 100x75mm
- Tê Vertical de descida "U" 100x75mm
- Caixa Geral de luz e força
- Disjuntor a seco – DIN Curva C 10A 1P
- Disjuntor a seco – DIN Curva C 16A 1P
- Disjuntor a seco – DIN Curva C 20A 1P
- Disjuntor a seco – DIN Curva C 32A 3P
- Dispositivo DR + Disjuntor a seco DIN Curva C 10A 1P
- DPS Classe B 12kA 1P
- Duto aéreo perfurado "U" 100mmx75mm
- Duto aéreo perfurado "U" 100mmx75mm
- Duto perfurado 38mmx38mm
- Eletroduto Conduite 3/4"
- Neutro, Fase, Retorno, Terra
- Tomada trifásica

NOTAS GERAIS

1. TODAS AS MEDIDAS, FUROS EM LAJES E INTERFERENCIAS DEVEM SER VERIFICADAS NO LOCAL;
2. AS ELETROCALHAS E TUBULAÇÕES EM AÇO GALVANIZADO, ASSIM COMO TODAS PARTES METALICAS DA INSTALAÇÃO, DEVEM SER ATERRADAS;
3. AS TUBULAÇÕES DOS CIRCUITOS DE ALIMENTAÇÃO DA REDE ELÉTRICA DEVEM ESTAR A UMA DISTANCIA MINIMA DE 30 CM DAS TUBULAÇÕES DE REDES DE LOGICA, CFTV, TELEFONIA E DEMAIS REDES DE COMUNICAÇÕES;
4. TODAS AS CONEXÕES, CURVAS E DERIVAÇÕES DEVEM, POSSUIR ACESSORIOS PARA ACABAMENTO;
5. AS CONEXÕES ENTRE OS DUTOS COM AS ELETROCALHAS DE AÇO DEVEM POSSUIR ACESSORIOS PARA PERFEITO ACABAMENTO, GARANTINDO A PERFEITA CONTINUIDADE DA PROTEÇÃO MECÂNICA DOS CABOS;
6. OS ELETRODUTOS DOS ALIMENTADORES DEVEM SER EM PVC RÍGIDO; OS ELETRODUTOS EMBUTIDOS NA ALVENARIA DOS CIRCUITOS TERMINAIS SERÃO DO TIPO PVC FLEXIVEL; ELETRODUTOS EMBUTIDOS NO PISO SERÃO PVC RÍGIDO;
7. TODAS AS ELETROCALHAS E OS PERFILADOS DEVERÃO SER FIXADAS NA LAJE OU PAREDE E DEVEM POSSUIR ACESSORIOS PARA PERFEITO ACABAMENTO E FIXAÇÃO .
8. NAS TUBULAÇÕES APARENTES UTILIZAR BUCHA E ARRUELA PARA FIXAÇÃO DOS ELETRODUTOS, DAS CAIXAS DE PASSAGEM E QUADROS;
9. ELETRODUTO QUANDO NÃO DIMENSIONADOS ADOTAR: Ø3/4, CONDUTORES: #2,5mm²;
10. AS CAIXAS DE PASSAGEM NA PAREDE NÃO DIMENSIONADAS SERÃO 4"X4" METALICAS ;
11. TODOS OS CABOS DE ALIMENTAÇÃO DOS QUADROS SERÃO NOVOS E NÃO SERÁ PERMITIDO O USO E REUTILIZAÇÃO DOS MESMOS;
12. AS EMENDAS DE CABOS DEVERÃO SER FEITAS SEMPRE NAS CAIXAS E NUNCA DENTRO DE ELETRODUTOS OU QUALQUER LUGAR INACESSIVEL;
13. TODOS OS QUADROS A SEREM INSTALADOS DEVEM POSSUIR GRAU DE PROTEÇÃO IP 54;
14. OS QUADROS ELÉTRICOS DEVEM SER INTERLIGADOS AO SISTEMA DE ATERRAMENTO DE PRÉDIO;
15. TODOS OS QUADROS DEVERÃO TER SUAS PORTAS SINALIZADAS COM O SIMBOLO DE ENERGIZADO E DA TENSÃO DE ALIMENTAÇÃO;
16. ATENTAR AO USO OBRIGATORIO DE DISPOSITIVO RESIDUAL (DR) NOS CIRCUITOS INDICADOS NO PROJETO;
17. SERÃO INSTALADOS SUPRESSORES DE SURTO INDIVIDUAIS(DPS) EM TODOS OS QUADROS ELETRICOS DE REDE ESTABILIZADA;
18. TODOS OS DISJUNTORES DOS QUADROS DEVERÃO SER IDENTIFICADOS, DE TAL FORMA QUE A CORRESPONDÊNCIA ENTRE DISJUNTORES, CONDUTORES E CARGAS POSSA SER PRONTAMENTE RECONHECIDA, LEGIVEL E NÃO FACILMENTE REMOVIVEL;
19. TODAS AS TOMADAS DEVERÃO OBEDECER O PADRÃO NBR 14136 (NOVO PADRÃO BRASILEIRO);
20. TODOS OS DISJUNTORES DEVERÃO SER DE CURVA C, COM EXCEÇÃO DOS DISJUNTORES INDICADOS NOS QUADROS DE CARGAS DOS PROJETOS QUE SERÃO CURVA B;
21. AS TOMADAS DAS ÁREAS EXTERNAS DEVERÃO POSSUIR TAMPA DE PROTEÇÃO CONTRA CONTATOS DIRETOS, PÓS E LÍQUIDOS;
22. OS DISPOSITIVOS DR's DEVERÃO TER A CORRENTE DE ATUAÇAÕ DE 30mA;
23. DEVERÃO SER INSTALADOS DISPOSITIVOS DE PROTEÇÃO CONTRA SURTOS(DPS's) - CONFORME O DIAGRAMA UNIFILAR DE CADA QUADRO DE CARGAS ;
24. OS INTERRUPTORES E TOMADAS NOS BANHEIROS PARA PORTADORES DE DEFICIÊNCIA FÍSICA(PCD), DEVERÃO TER ALTURA MÁXIMA DE 1(UM) METRO;
25. OS CONDUTORES E BARRAMENTOS OBEDECERÃO AS SEGUINTES CORES:
    - 25.1. PARA OS CIRCUITOS TRIFÁSICOS
      FASE A - PRETO
      FASE B - VERMELHO
      FASE C - BRANCO
      NEUTRO - AZUL CLARO
      TERRA - VERDE
    - 25.2. PARA OS CIRCUITOS MONOFÁSICOS
      FASE - VERMELHO
      NEUTRO - AZUL CLARO
      TERRA - VERDE

LEGENDA DA FIAÇÃO

- (A) 3x #2,5
- (B) 1 #2,5
- (C) 3x #2,5
- (D) 3x #2,5
- (E) 1 #2,5
- (F) 2 #2,5
- (G) 3x #2,5
- (H) 1 #2,5
- (I) 1 #2,5 #2,5 #2,5 #2,5 #2,5 #2,5 #2,5
- (J) 1 #2,5
- (K) 1 #2,5 #2,5 #2,5 #2,5 #2,5 #2,5 #2,5 #2,5 QD – Lab. Inf. 03 / 1" / #6
- (L) 1 #2,5 #2,5 #2,5 #2,5 #2,5 #2,5 #2,5 #2,5